# Bedienungsanleitung

## Terrassenheizstrahler



CE 0063

HMXD-A

Vor Montage und Inbetriebnahme bitte sorgfältig alle Punkte durchlesen! Anleitung aufbewahren und bei Weitergabe des Produktes aushändigen!

# Inhaltsverzeichnis


| | |
|---|---|
| Übersicht Komponenten | Seite 3 |
| Bestimmungsgemäßer Gebrauch/Haftung/Allg. Hinweise | Seite 4 |
| Sicherheitshinweise | Seite 5 |
| Gasanforderungen/Produktmerkmale | Seite 6 |
| Montage | Seite 7 – 10 |
| Aufstellort/Dichtheitsprüfung/Brenngasgeruch | Seite 11 |
| Inbetriebnahme/Außerbetriebnahme | Seite 12 |
| Reinigung/Wartung | Seite 13 |
| Entsorgung/Fehlerbehebung/Service | Seite 14 |

# Komponenten-Übersicht

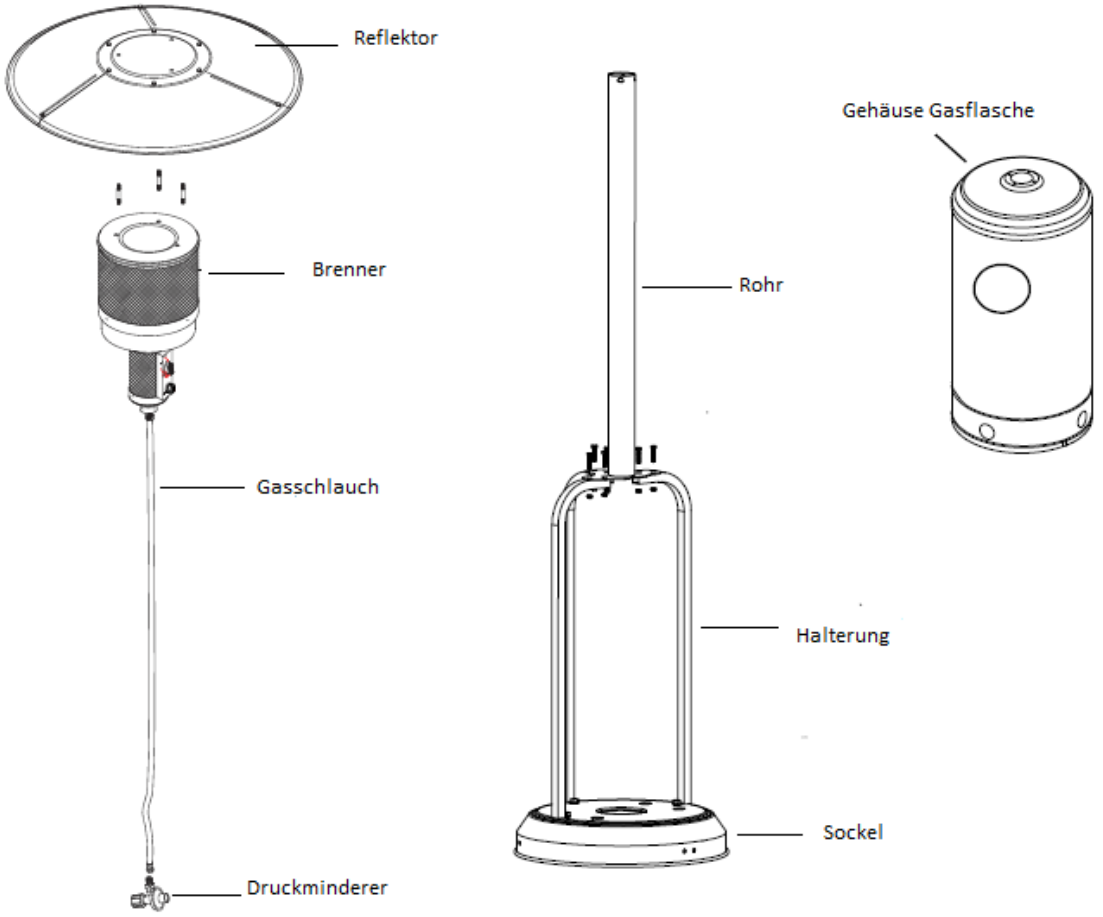


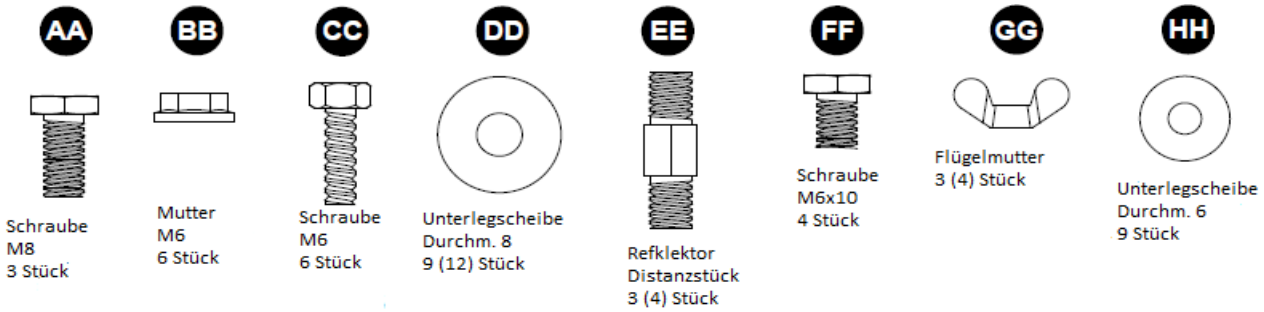


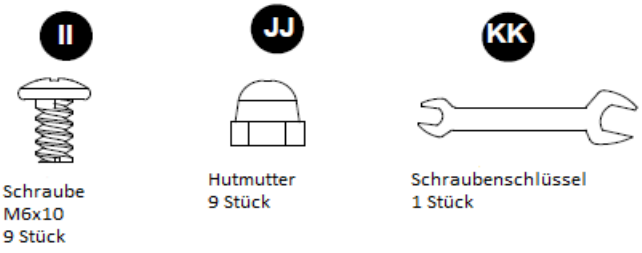

## Warnung

Der Benutzer übernimmt sämtliche Risiken bei der Montage und beim Betrieb des Gasheizstrahlers. Die Nichtbenutzung der Warnungen und Anweisungen in dieser Anleitung kann zu schweren Körperschäden, zum Tod oder zu Sachschäden führen. Der Hersteller oder Lieferant übernimmt keine Verantwortung für fahrlässiges Verhalten des Benutzers.

## Bestimmungsgemäßer Gebrauch

Der Gasheizstrahler ist für den Privathaushalt bestimmt und dient nur zur Wärmung im freien Bereich. Bei missbräuchlicher Nutzung kann es zu erheblichen Gefährdungen kommen. Zusätzliche Belastungen dieses Produktes durch angehängte Gegenstände oder Bedienung über die mechanischen Begrenzungen hinaus können zu Beschädigung des Produktes und Gefährdung von Personen führen und sind daher nicht zulässig. Für hieraus resultierende Schäden haftet der Hersteller nicht.

## Haftung

Bei Nichtbeachtung der in dieser Anleitung angegebenen Hinweise und Informationen, bei nicht bestimmungsgemäßem Gebrauch oder bei Einsatz außerhalb des vorgesehenen Verwendungszwecks, lehnt der Hersteller die Gewährleistung für Schäden am Produkt ab. Die Haftung für Folgeschäden an Elementen aller Art oder Personen ist ausgeschlossen.

## Allgemeine Hinweise

- Lesen Sie die Anweisungen vor Montage und Inbetriebnahme genau durch
- Die Montage des Gasheizers und die Lagerung der Gasflasche müssen in Übereinstimmung mit den geltenden Bestimmungen erfolgen.
- Die Montage dieses Gerätes muss von einer fachkundigen Person durchgeführt werden.
- Nur zur Verwendung in gut belüfteten Bereichen. Bei einem reichlich belüfteten Bereich müssen mindestens 25% der Umschließungsfläche offen sein. Die Umschließungsfläche ist die Summe der Wandflächen.
- Halten Sie stets einen angemessenen Abstand zu brennbaren Materialien ein, d.h. oben mindestens 45 cm (18“) und seitlich mindestens 70 cm (28“).

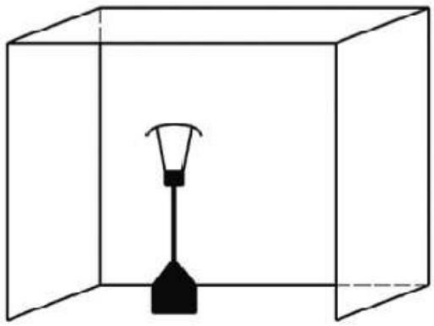

- Die Verwendung des Gasheizers in geschlossenen Räumen ist verboten und kann gefährlich sein.
- Der Gasheizer darf nicht zur Beheizung von Wohngebäuden verwendet werden.
- Der Gasheizer darf nicht in Untergeschossen oder unter Bodenniveau verwendet werden.
- Nur zur Beheizung von gut belüfteten Gebäuden oder im Freien verwenden.
- Verwenden Sie nur die Gas- und Flaschenart, die vom Hersteller spezifiziert wurde.
- Platzieren Sie keine Gegenstände auf oder an diesem Gerät.
- Lagern Sie keine Chemikalien, entflammbare Materialien oder Sprühaerosole in der Nähe des Gasheizers.
- Betreiben Sie den Gasheizer niemals in explosionsfähiger Atmosphäre, wie beispielsweise in Bereichen, wo Benzin oder sonstige entflammbare Flüssigkeiten gelagert werden oder auch Dämpfe sind.
- Der Gasheizer muss auf ebenem, festen Grund stehen.
- Zum Schutz des Gasheizers gegen starken Wind, müssen Sie den Sockel mit Schrauben sicher am Boden verankern.

# Sicherheitshinweise

- Montagen und Reparaturen müssen von einem qualifizierten Fachpersonal durchgeführt werden.
- Unsachgemäße Montage, Anpassungen und Abänderungen können zu Personen- oder Sachschäden führen.
- Versuchen Sie nicht, den Gasheizstrahler in irgendeiner Weise zu verändern.
- Die Montage dieses Gerätes und die Lagerung der Gasflasche müssen in Übereinstimmung mit den geltenden Bestimmungen erfolgen.
- Bewegen Sie den Gasheizer nicht während des Betriebes.
- Schließen Sie das Ventil an der Gasflasche und an dem Gasregler vor dem Bewegen des Gasheizers.
- Die Rohrleitung oder der flexible Schlauch müssen jährlich ausgewechselt werden.
- Sorgen Sie bei heftigem Wind dafür, dass der Gasheizer nicht umkippt.
- Lagern oder verwenden sie kein Benzin und keine sonstigen entflammbaren Dämpfe oder Flüssigkeiten.
- Das gesamte Gassystem, der Schlauchregler, die Zündflammvorrichtung und der Brenner sind vor der Verwendung auf Undichtigkeiten und Beschädigungen zu kontrollieren.
- Sämtliche Dichtheitsprüfungen sollten mit einer Seifenlösung durchgeführt werden. Suchen Sie niemals mit offener Flamme nach undichten Stellen.
- Verwenden Sie den Gasheizer erst, nachdem alle Verbindungen auf undichte Stellen überprüft wurden.
- Schließen Sie bei Gasgeruch sofort das Gasventil.
- Bewegen sie den Gasheizer nach Abschaltung erst, wenn dieser abgekühlt ist.
- Halten Sie die Lüftungsöffnungen des Gasflaschengehäuses frei und sauber.
- Streichen Sie den Strahlerschirm, das Bedienpanel und oberen Dachreflektor nicht an.
- Bedienpanel, Brenner und Zirkulationsluftkanäle des Gasheizers müssen sauber gehalten werden.
- Bei Bedarf ist häufigere Reinigung erforderlich.
- Der Flüssiggastank sollte ausgeschaltet sein, wenn der Gasheizer nicht in Betrieb ist.
- Kontrollieren Sie den Gasheizer umgehend in den folgenden Fällen:
  - Der Gasheizer erreicht keine ausreichende Temperatur.
  - Der Brenner verursacht während des Betriebes Knallgeräusche (ein leichtes Geräusch ist normal, wenn der Brenner ausgeschaltet wird).
  - Gasgeruch in Verbindung mit extrem gelben Spitzen der Brennerflammen.
- Der Flüssiggasregler/Schlauch-Baugruppe darf nicht so auf Wegen positioniert werden, dass eine Stolpergefahr besteht und nicht in einem Bereich, wo der Schlauch beschädigt werden kann.
- Sämtliche Schutzverkleidungen und Sicherheitsvorrichtungen, die zur Wartung des Gasheizers entfernt wurden, müssen vor dem Betrieb des Gasheizers wieder angebracht werden.
- Wechseln Sie die Gasflasche in einem gut belüfteten Bereich, fernab von Entzündungsquellen.
- Kontrollieren Sie, ob die Reglerdichtung eingebaut und in guten Zustand ist.
- Blockieren Sie nicht die Ventilationslöcher des Gasflaschengehäuses.
- Erwachsene und Kinder müssen von der heißen Oberfläche fernbleiben, um Verbrennungen und Entzündungen von Kleidungsstücken zu vermeiden.
- Kinder müssen sorgsam beaufsichtigt werden, wenn sie sich in der Nähe des Gasheizers befinden.
- Kleidungsstücke oder sonstige brennbare Materialien dürfen nicht an den Gasheizer gehängt werden oder in der Nähe des Gasheizers platziert werden.
- Der Gummischlauch kann vom Besitzer selbst ausgetauscht werden, dabei ist zu beachten, dass die Länge des Schlauchs 60cm beträgt. Der Schlauch muss den jeweiligen nationalen Bestimmungen entsprechen.
- Eigenschaften des Flüssiggases: brennbar, explosiv, schwerer als Luft und lagert sich am Boden ab.
- In seinem natürlichen Zustand ist Propan geruchlos. Zu Ihrer Sicherheit wird ein Geruchstoff beigefügt, der wie verfaulter Kohl riecht.
- Kontakt mit Flüssiggas kann zu Erfrierungen an der Haut mit verbrennungsähnlichem Charakter führen.
- Dieser Gasheizer wird werkseitig nur für die Verwendung von Propan, Butan oder deren Gemische (üblicherweise als Flüssiggas bezeichnet) ausgeliefert.
- Verwenden Sie nur 11kg Flüssiggasflaschen, die den örtlichen geltenden Bestimmungen entsprechen (dieselben, die üblicherweise für Gasgrillgeräte verwendet werden), mit Sicherheitsventilen.
- Wenn der Gasheizstrahler nicht verwendet wird, schließen sie das Regelventil. Schließen Sie das Ventil der Gasflasche und den Gasregler nach Gebrauch.
- Die Verwendung dieses Gerätes in geschlossenen Räumen kann gefährlich sein und ist verboten.
- Verwenden Sie den Gasheizstrahler nie bei Regen. Schalten Sie den Gasheizer bei Regen stets aus.
- Spritzen Sie während des Betriebes des Gasheizers niemals Flüssigkeiten auf den Gasheizer.
- Halten Sie Kinder vom Gasheizer fern.
- Stellen Sie stets sicher, dass der Gasheizer stabil steht.

# Gasanforderungen

- Verwenden Sie Propan, Butan und Propan-Butan-Gemische.
- Der maximale Einlassdruck des Reglers darf 100 psi (6,89bar) nicht übersteigen.
- Der Druckregler und die Schlauchbaugruppe, die zu verwenden sind, müssen den örtlichen Normvorschriften entsprechen. Verwenden Sie die richtigen Druckregler, die den örtlichen geltenden Bestimmungen entsprechen.
- Die Montage muss den örtlichen Bestimmungen entsprechen. Falls solche Bestimmungen nicht existieren, sind die entsprechenden Normvorschriften für die Lagerung und Handhabung von Flüssiggasen einzuhalten.
- Verbeulte, verrostete oder beschädigte Propangasflaschen können eine Gefahr darstellen und müssen von Ihrem Gasflaschenlieferanten überprüft werden.
- Verwenden Sie niemals eine Propangasflasche mit beschädigtem Ventilanschluss.
- Die Propangasflasche muss so konfiguriert sein, dass eine Gasentnahme aus der sich in Betrieb befindlichen Gasflasche erfolgen kann.
- Schließen Sie niemals einen ungeregelten Propanbehälter an den Gasheizer an.
- Der Gummischlauch, der den Regler mit dem Einlass verbindet, darf nicht länger als 60cm sein.
- Der Gummischlauch muss über eine CE-Kennzeichnung und Wärmebeständigkeit von -20°bis 80° verfügen.

# Produktmerkmale/Spezifikation

A. Ausführung und Merkmale

Es handelt sich um einen transportablen Terrassen-/Gartenheizstrahler mit Gasflaschengehäuse und Edelstahl-Flammenschirm mit Wärmeabstrahlung vom Reflektor.

B. Spezifkation

- Nur zur Benutzung im Freien
- Gewicht: ca. 22kg
- Höhe: ca. 2220mm einschließlich Ständer
- Max. Leistungsaufnahme: 14 kW
- Verbrauch: 1000 g/h

C. Bestimmungsländer, Druck

| Item / Artikel | Patio Heater / Gasheizer | | Po. No.: | | |
|---|---|---|---|---|---|
| Model / Modell | HMXD-A ■ | | HMXD-B ■ | HMXD-S ■ | |
| Country Destination / Länder | CH-ES-FR-GB-GR-IE-IT -PT-CY-LT-LU-LV-SK-SI | | IS-NL-NO-DK-FI-SE-BE-CZ -RO-CY-HR-TR-BG-MT | AT-DE-SK- CH-NL-LU | PL |
| Type of gas / Gasart | Propane/Butane | | Propangas/Butangas | | |
| Pressure (mbar) Butane/propane Druck (mbar) Propan/Butan | butane 28-30 | propane 37 | ■ 29 | 50 | 37 |
| Category / Kategorie | $I_{3+(28-30/37)}$ ■ | | $I_{3B/P(30)}$ ■ | $I_{3B/P(37)}$ ■ | $I_{3B/P(50)}$ ■ |
| Qn (Hs) | 14.0 KW 1000g/hr | | PIN Number / PIN Nummer | 0063CM7084 | |
| Importer | BeachandPool, Am Krautgarten 4, D-91717 Wassertrüdingen | | | | |

● Nach Gebrauch das Ventil bzw. den Druckminderer immer komplett schließen.
Lesen Sie die Bedienungsanleitung vor der Benutzung des Gasheizers.
Nur im Freien und gut belüfteten Räumen benützen.
Die Verwendung in geschlossenen Räumen ist gefährlich und VERBOTEN.
Der Gasheizer muss in Übereinstimmung mit der Bedienungsanleitung und den örtlichen Vorschriften aufgestellt werden.
Bei Verwendung in einem gut belüfteten Raum müssen mind. 25% der Umschließungsfläche offen sein.
Die Umschließungsfläche ist die Summe aller Wandflächen.

CE 0063-16

● Close the valve of the gas cylinder or the regulator after use.
Read the instructions before using this appliance.
For use outdoors and in well ventilated areas.
The use of this appliance in closed areas can be dangerous and is PROHIBITED.
The appliance must be installed in accordance with the instructions and local regulations.
A well ventilated area must have a minimun of 25% of the surface area open.
The surface area is the sum of the walls surface.

# Montage

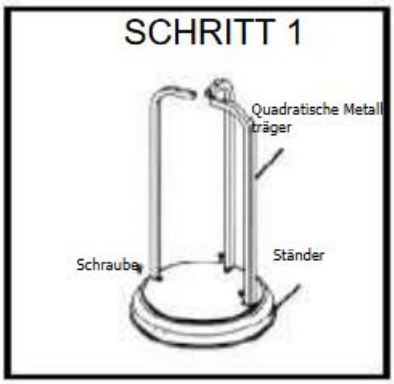


**Schritt 1**
Positionieren Sie die 3 Standrohrhalter an ihrer jeweiligen Position auf dem Sockel.
Befestigen Sie diese mit 3 M8 Schrauben (AA) am Ständer.

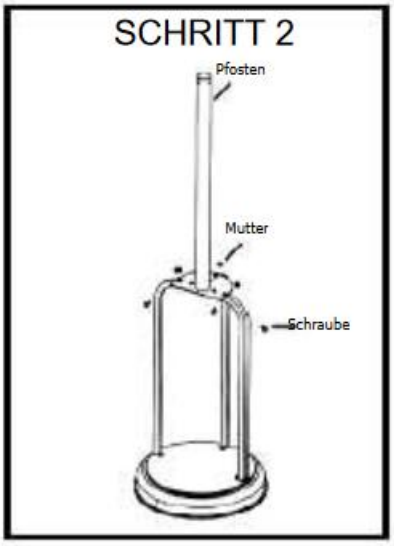


**Schritt 2**
Stellen Sie das Standrohr oben auf die 3 Standrohrhalter.
Befestigen Sie das Standrohr mit 6 M6 Schrauben (CC) und 6 Muttern (BB).
Ziehen Sie diese fest an.

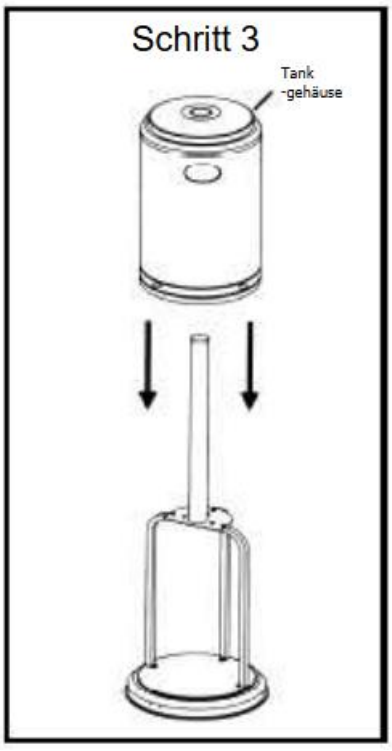


**Schritt 3**
Setzen Sie das Gasflaschengehäuse auf das Standrohr und schieben Sie das Gehäuse nach unten .

# Montage

**Schritt 4.1.**
Befestigen Sie die 3 (4) Refklektordistanzstücke (EE) auf dem Flammschutzdeckel mit 3 (4) Ø8mm (DD) Unterlegscheiben. Ziehen sie die Stifte fest.

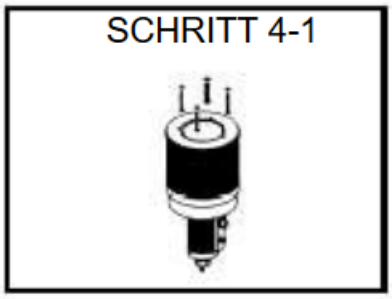


**Schritt 4.2.**
Führen Sie das Gasstahlrohr in den Gaseinlassanschluss des Brenners ein.
Befestigen Sie den Brennersockel mit 4 M6x10 (FF) am Standrohr

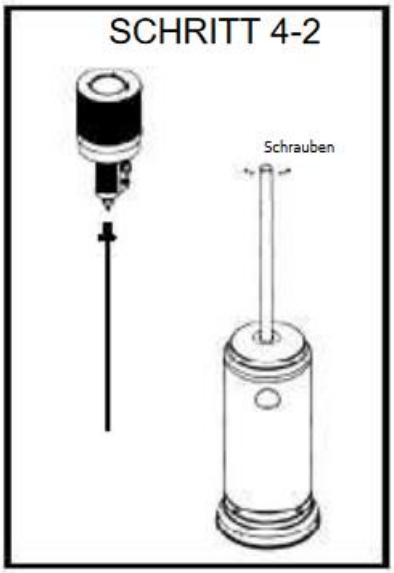


**Schritt 5**
Kontrollieren sie, ob der Anschluss des senkrechten Standrohrs und des Brenners wie in der Anleitung montiert sind und ob alle Schrauben und Muttern festgezogen sind.
Legen sie eine Ø8mm Unterlegscheibe (DD) oben auf jedes Reflektordistanzstück.

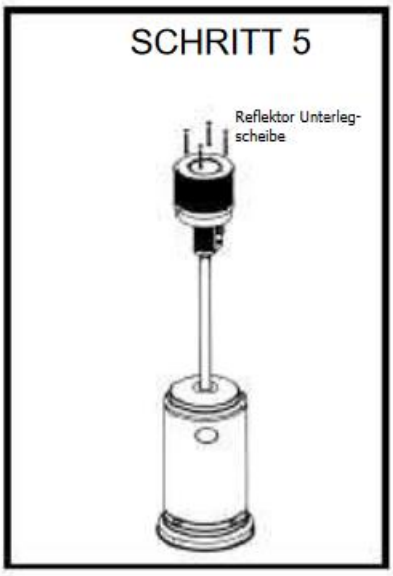

# Montage

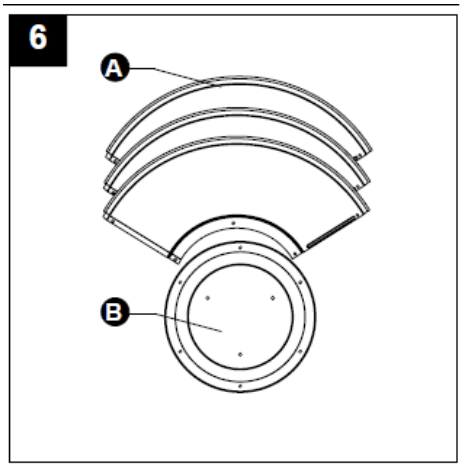


**Schritt 6**
ACHTUNG: Entfernen Sie die Schutzfolie auf den Reflektorplatten vor der Montage.
Falls notwendig, die Schrauben nach der Montage wieder etwas lockern um die Reflektorplatten auszurichten.

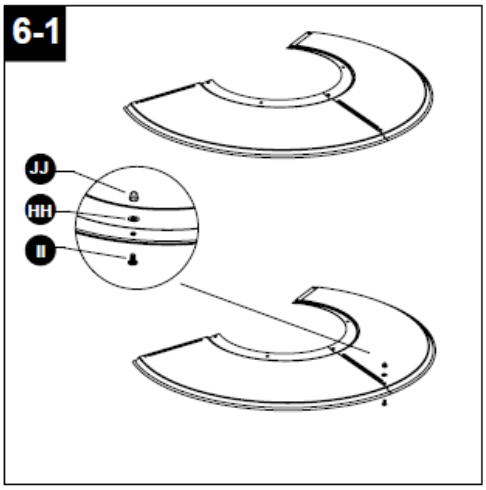


**Schritt 6.1**
Schieben Sie zwei Refklektorteile zusammen und fixieren Sie diese mit Schraube M6x10 (II), einer Unterlegscheibe Ø6 (HH) und einer Hutmutter (JJ). Nur leicht festziehen, damit eine Ausrichtung der Reflektorplatten noch möglich ist.

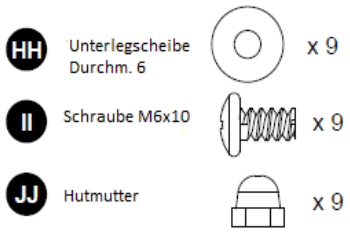


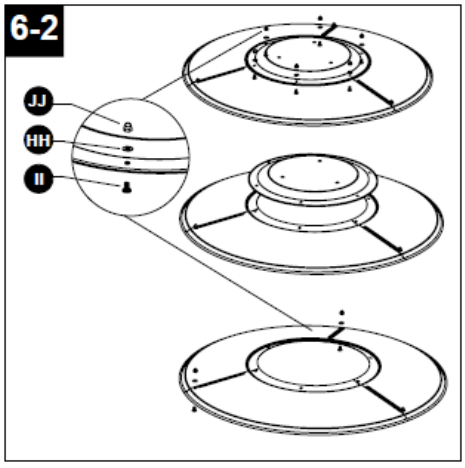


**Schritt 6.2**
Montieren Sie die einzelnen Reflektorteile jeweils mit Schraube M6x10(II), einer Unterlegscheibe Ø6 (HH) und einer Hutmutter (JJ). Ziehen Sie nach Ausrichtung der vormontierten Platten die Schrauben fest.

# Montage

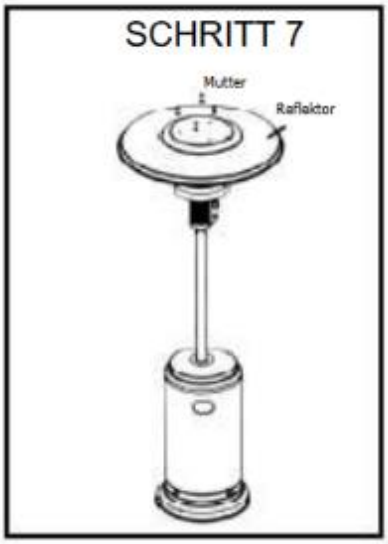


**Schritt 7**
7.1. Positionieren Sie den gesamten Reflektor oben auf dem Brenner und führen Sie 3(4) Reflektordistanzschrauben durch.
7.2. Schrauben Sie den Reflektor jeweils mit einer Unterlegscheibe (DD) und einer Flügelmutter (GG) fest.

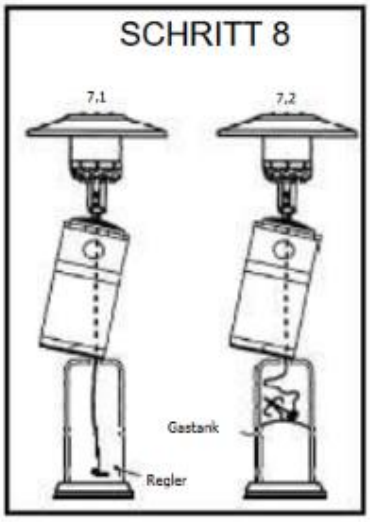


**Schritt 8**
8.1. Führen Sie das Gasflaschengehäuse nach oben und belassen es auf der Standrohrplatte.
8.2. Verbinden Sie den Gummischlauch des Gasreglers mit dem Endgewinde des Einlassgasstahlrohrs und ziehen Sie die Mutter fest.
8.3. Verbinden Sie den Regler mit der Flüssiggasflasche gegen den Uhrzeigersinn und ziehen Sie ihn mit einem verstellbaren Schraubschlüssel fest.
8.4. Stellen Sie die Gasflasche aufrecht auf.
WICHTIG: Führen Sie eine Dichtheitsprüfung durch (Siehe Seite 11)

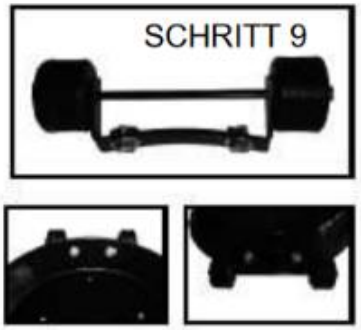


**Schritt 9**
Befestigen Sie die Räder am Sockel.
9.1. Fluchten Sie die Bohrungen am Radhalter mit den entsprechenden Bohrungen im Sockel.
9.2. Vergewissern Sie sich, dass die Räder parallel zum Sockel positioniert sind und ziehen Sie dann die Schrauben vollständig an.

# Aufstellung und Aufstellort

- Der Gasheizer ist in erster Linie nur für die Verwendung im Freien vorgesehen. Stellen Sie stets sicher, dass eine angemessene Frischluftzirkulation erfolgt.
- Halten Sie stets einen angemessenen Abstand zu brennbaren Materialien (d.h. oben mindestens 45cm und seitlich mindestens 70cm).
- Der Gasheizer muss auf ebenem und festem Grund stehen.
- Betreiben Sie den Gasheizer niemals in explosionsfähiger Atmosphäre, wie beispielsweise in Bereichen wo Benzin oder sonstige entflammbare Flüssigkeiten oder Dämpfe gelagert werden.

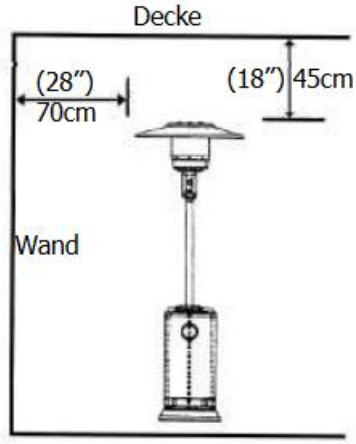


# Dichtungsprüfung

Die Gasverbindungen dieses Gasheizers wurden vor Auslieferung im Werk auf Dichtheit geprüft. Am Montageort muss eine vollständige Gasdichtheitsprüfung durchgeführt werden, wegen möglichem unsachgemäßem Transport oder weil zu viel Druck auf den Gasheizer ausgeübt wurde.

- Der Gasheizer muss mit einer vollen Flasche geprüft werden.
- Stellen Sie sicher, dass das Sicherheitsregelventil auf AUS-Position gestellt ist.
- Stellen Sie eine Seifenlösung aus einem Teil flüssigem Spülmittel und einem Teil Wasser her. Die Seifenlösung kann mit einer Sprühflasche, Bürste oder einem Lappen aufgetragen werden.
- Im Falle eines Lecks bilden sich Seifenblasen.
- Die zu prüfenden Dichtigkeitspunkte entnehmen Sie bitte der untenstehenden Zeichnung.
- Schalten Sie die Gaszufuhr EIN.
- Wenn Sie ein Leck feststellen, stellen Sie die Gaszufuhr ab. Ziehen Sie alle leckenden Verbindungen fest, öffnen Sie dann die Gaszufuhr und führen Sie eine erneute Prüfung durch. Wenden Sie sich an Ihren Fachhändler, wenn weiterhin Seifenblasen auftreten.
- Führen Sie niemals Dichtheitsprüfungen durch während geraucht wird oder bei offener Flamme.

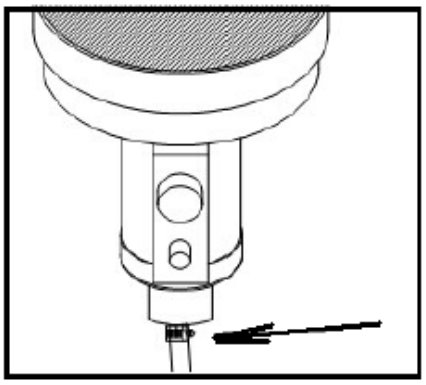

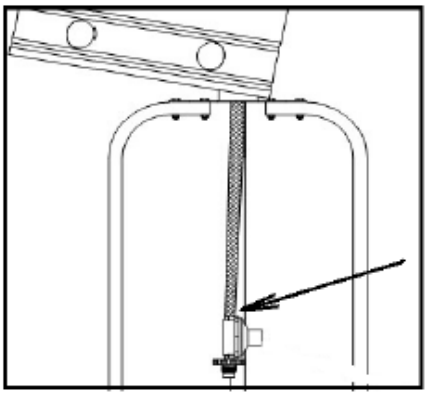

# Brenngasgeruch

Flüssiges Propangas und Erdgas verfügen über künstliche Geruchstoffe, die insbesondere zur Feststellung von Brenngaslecks zugesetzt werden. Bei einem Gasleck können Sie das Brenngas normalerweise riechen. Da Propan (Flüssiggas) schwerer als Luft ist, können Sie den Gasgeruch in niedriger Höhe am Boden riechen

**Bei jedem Gasgeruch müssen Sie sofort handeln!!**

- Führen Sie keine Handlungen durch, die das Brenngas entzünden könnten. Betätigen Sie keine elektrischen Schalter. Ziehen Sie keine Netz- oder Verlängerungskabel. Zünden Sie keine Streichhölzer oder sonstige Zündquellen. Verwenden Sie nicht Ihr Telefon.
- Sorgen Sie dafür, dass alle Personen umgehend das Gebäude verlassen und sich vom Gefahrenbereich entfernen.
- Propangas (Flüssiggas) ist schwerer als Luft und kann sich in niederer Höhe absetzen. Bei Verdacht auf ein Propanleck müssen Sie sich von allen niedrigen Bereichen fernhalten.
- Verwenden Sie das Telefon Ihres Nachbarn und rufen Sie Ihren Brenngaslieferanten und die Feuerwehr an. Betreten Sie das Gebäude oder den Bereich nicht mehr.
- Bleiben Sie außerhalb des Gebäudes und fern vom Gefahrenbereich bis dieses/dieser von der Feuerwehr und ihrem Gaslieferanten als sicher erklärt wurden.
- Lassen Sie zum Abschluss den Brenngas-Servicetechniker und die Feuerwehrleute eine Prüfung auf ausgetretenes Gas durchführen. Sorgen Sie dafür, dass sie das Gebäude und den Bereich auslüften, bevor Sie zurückkehren. Ordnungsgemäß ausgebildete Servicetechniker müssen sämtliche Lecks reparieren, auf weitere Lecks prüfen und dann das Gerät wieder für Sie einschalten.

# Inbetriebnahme

1) Öffnen Sie das Ventil an der Gasflasche vollständig.
2) Drücken und drehen Sie den variablen Reglerknopf auf die Stellung „Pilot“ (Zündflamme) gegen den Uhrzeigersinn 90° und halten Sie diesen gedrückt.
3) Drücken Sie den „Igniter“ Knopf (Zünder) einige Male um den Brenner zu entzünden. Den Reglerknopf wieder loslassen, sobald der Brenner läuft.
4) Nachdem die Zündflamme brennt, stellen Sie den variablen Reglerknopf auf die Minimum-Position und lassen Sie ihn dort 5 Minuten, bevor Sie den Knopf auf die gewünschte Temperaturposition drehen.
5) Drehen Sie den Reglerknopf auf die Position „LO“ für eine kleine Flamme und auf die Position „HI“ für eine große Flamme.

Hinweis:
**Wenn eine neue Gasflasche gerade erst angeschlossen wurde, lassen Sie die Luft in der Gasleitung mindestens eine Minute lang durch das Zündflammenloch ausspülen.**

Stellen Sie beim Zünden der Zündflamme sicher, dass der variable Reglerknopf die ganze Zeit gedrückt gehalten bleibt, während der Zünder gedrückt wird. Der variable Reglerknopf kann, nachdem die Zündflamme brennt, losgelassen werden.

Die Zündflamme kann durch das kleine runde Fenster mit Schiebedeckel beobachtet und kontrolliert werden. Dieses befindet sich im unteren Bereich des Zündflammen-Schirms (auf der linken oder rechten Seite der Regelvorrichtung).

Wenn die Zündflamme sich nicht zünden lässt oder erlischt, wiederholen Sie Schritt 3.

Eine Ausschaltdauer von 5 Minuten ist notwendig, bevor eine neue Zündung durchgeführt werden kann.

# Außerbetriebnahme

1) Drücken und drehen Sie den variablen Reglerknopf auf die Position „OFF“ (aus).
2) Schließen Sie das Ventil an der Gaszufuhrflasche vollständig.

ACHTUNG: Nach dem Gebrauch den Gasheizer für mindestens 45 Minuten nicht berühren oder bewegen. **VERBRENNUNGSGEFAHR**
Alle Brennerelemente vor Berührung abkühlen lassen.

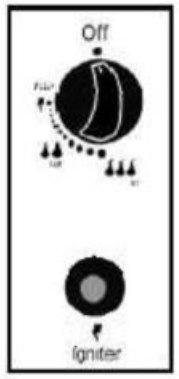

# Reinigung und Wartung

Damit Sie viele Jahre lang Freude an der hervorragenden Leistung Ihres Gasheizers haben, müssen Sie sicherstellen, dass die folgenden Wartungsarbeiten regelmäßig ausgeführt werden:

- Halten Sie die Außenflächen sauber.
  - ➔ Wischen Sie die pulverbeschichtete Oberfläche mit einem weichen feuchten Tuch ab.
  - ➔ Verwenden Sie für die Reinigung warmes Seifenwasser. Verwenden Sie niemals entflammbare oder korrosive Reinigungsmittel.
  - ➔ Achten Sie bei der Reinigung Ihres Gasheizers darauf, dass die Bereiche um Heizbrenner und Zündflammenbaugruppe stets trocken bleiben. Sollte der Gasregler mit Wasser in Berührung kommen, dürfen Sie ihn NICHT verwenden. Er muss getauscht werden.
- Nach längerer Inaktivität sollte der Gasheizer auf Spinnen, Spinnweben und sonstigen Insekten untersucht werden.
- Der Luftstrom darf nicht behindert werden. Halten Sie Bedienpanel, Brenner und Luftzirkulationskanäle sauber. Anzeichen einer möglichen Blockierung sind:
  - ➔ Gasgeruch mit extrem gelben Flammenspitzen
  - ➔ Der Gasheizstrahler erreicht NICHT die gewünschte Temperatur
  - ➔ Das Glühen des Gasheizers ist sehr ungleichmäßig
  - ➔ Der Gasheizer verursacht Knallgeräusche
- Spinnen und Insekten können sich im Brenner oder in Öffnungen befinden. Dieser gefährliche Zustand kann zu einer Beschädigung und zu einem unsicheren Betrieb des Gasheizers führen. Reinigen Sie die Brenneröffnungen mit Druckluft.
- Kohlenstoffablagerungen stellen eine Brandgefahr dar. Reinigen Sie den Reflektor mit Seifenwasser wenn Kohlenstoffablagerungen auftreten.

# Lagerung

Achten Sie bei der Lagerung zwischen den Betriebsphasen auf folgende Punkte:

- Drehen Sie den variablen Reglerknopf auf die Position „OFF“ (Aus).
- Stellen Sie die Flüssiggasflasche auf die Stellung „AUS“.
- Lagern Sie den Gasheizer aufrecht in einem Bereich, der vor Witterungseinflüssen (wie beispielsweise Regen, Graupel, Hagel, Schnee) geschützt ist.
- Achten Sie darauf, dass der Gasheizer für Kinder nicht zugänglich ist.
- Sie können den Gasheizer zum Schutz und zur Verhinderung von Staub- und Schmutzansammlungen in den Luftkanälen abdecken. Warten Sie jedoch bis der Gasheizer völlig abgekühlt ist.

Achten Sie bei Lagerung längerer inaktiver Zeiträume auf folgende Punkte:

- Drehen Sie den Regler auf die Position „OFF“ (Aus).
- Trennen Sie die Flüssiggasflasche vom Gasheizer und bringen Sie sie an einen sicheren und gut belüfteten Ort im Freien. Lagern Sie die Gasflasche NICHT an einem Ort mit einer Umgebungstemperatur von über 50°C
- Lagern Sie den Gasheizer aufrecht in einem Bereich, der vor Witterungseinflüssen (wie beispielsweise Regen, Graupel, Hagel, Schnee) geschützt ist.
- Achten Sie darauf, dass der Gasheizer für Kinder nicht zugänglich ist
- Sie können den Gasheizer zum Schutz und zur Verhinderung von Staub- und Schmutzansammlungen in den Luftkanälen abdecken. Warten Sie jedoch bis der Gasheizer völlig abgekühlt ist.

Hinweis:
In Umgebungen mit salzhaltiger Luft (z.B. in Meeresnähe) tritt Korrosion schneller auf als sonst üblich. Überprüfen Sie häufig die korrodierten Bereiche und bessern Sie diese umgehend aus.

# Entsorgung

Denken Sie an den Umweltschutz. Zur Entsorgung von Verpackungsmaterialien und Altgeräten gibt es ein öffentliches Rücknahmesystem. Auskünfte über die Sammelstellen und aktuelle Bestimmungen erhalten Sie bei Ihrer Stadt- oder Gemeindeverwaltung.

# Fehlerbehebung

| **Probleme** | **Mögliche Ursachen** | **Lösungen** |
|---|---|---|
| Zündflamme zündet nicht | Gasventil möglicherweise geschlossen | Gasventil öffnen |
| | Brennstofftank leer | Flüssiggasflasche auffüllen/austauschen |
| | Öffnung blockiert | Öffnung reinigen oder ersetzen |
| | Luft im Zufuhrsystem | Luft aus Leitungen spülen |
| Zündflamme brennt nicht weiter | Loser Anschluss | Alle Anschlüsse kontrollieren und festziehen |
| | Verschmutzungen rund um Zündflammenvorrichtung | Verschmutzten Bereich reinigen |
| Brenner zündet nicht | **Beachten Sie hierzu auch den Punkt „Inbetriebnahme“ auf Seite 12** | |
| | Defektes Thermoelement | Thermoelement austauschen |
| | Gasleck in Leitung | Anschlüsse kontrollieren und festziehen |
| | Brennstoffdruck ist niedrig | Gasflasche ist fast leer – austauschen |
| | Öffnung blockiert | Ausbauen, reinigen und wieder einbauen |
| | Regelung nicht an | Ventil auf EIN stellen |
| | Zündflammen-Baugruppe verbogen oder nicht am richtigen Ort | Zündflammenvorrichtung richtig positionieren und nochmals versuchen |

# Service

Hotline:
09832 / 706 815
Mo.-Fr. 08:30 - 16:30 Uhr

Web:
www.beachandpool.de

Hinweis:
Irrtümer, Änderungen und Druckfehler vorbehalten.
Aktuellste Version als PDF im Downloadbereich unter www.beachandpool.de.

Importeur
**BeachandPool**
Am Krautgarten 4
D-91717 Wassertrüdingen