5603901S099

SANIT WC-Sitz 4002 (abumed pur) ohne Deckel weiß

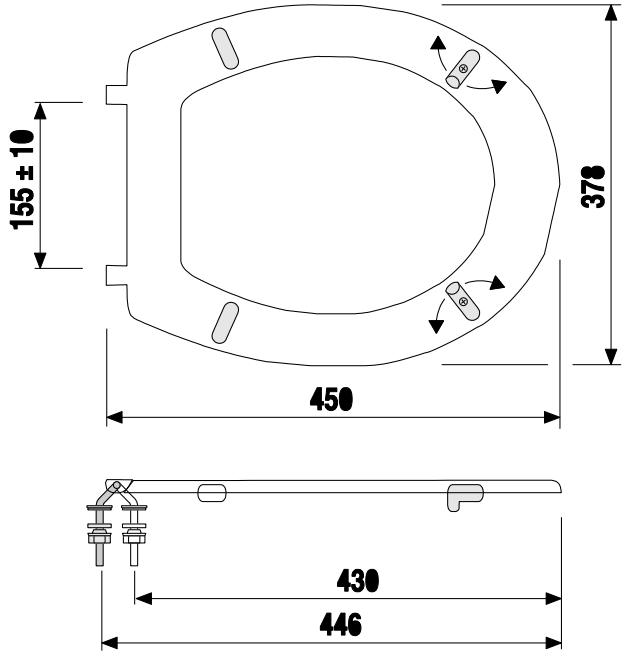

Artikelnummer	Produktbeschreibung
56.039.01..S099	WC-Sitz 4002 (abumed pur) ohne Deckel, Thermoplast-Massiv-WC-Sitz, seniorengerecht und einsetzbar in Altenheimen, Pflege- und Klinikbereichen, unzerbrechlich, 10 Jahre Garantie auf die Bruchfestigkeit, sitzwarm, reinigungsfreundlich durch völlig gerade Unterseite, Seitenstabilität durch 2 verstellbare Spezial-Puffer, passend auf genormte Wand- und Stand-WCs, Verpackung im Karton, Edelstahlscharniere verstellbar, Schnellbefestigung und Sicherungsset aus Edelstahl* Zubehör: Sechskant-Steckschlüssel für Muttern M8, Art.-Nr. 04.130.00..0000, siehe PG 1.6 Ersatzteile Gewicht: 0,70 kg Prüfzeichen: geprüft nach DIN 19516
Einsatz:	
Behinderte u. Senioren	
Funktion:	
ohne Absenkautomatik	
Farbe:	
weiß-alpin	