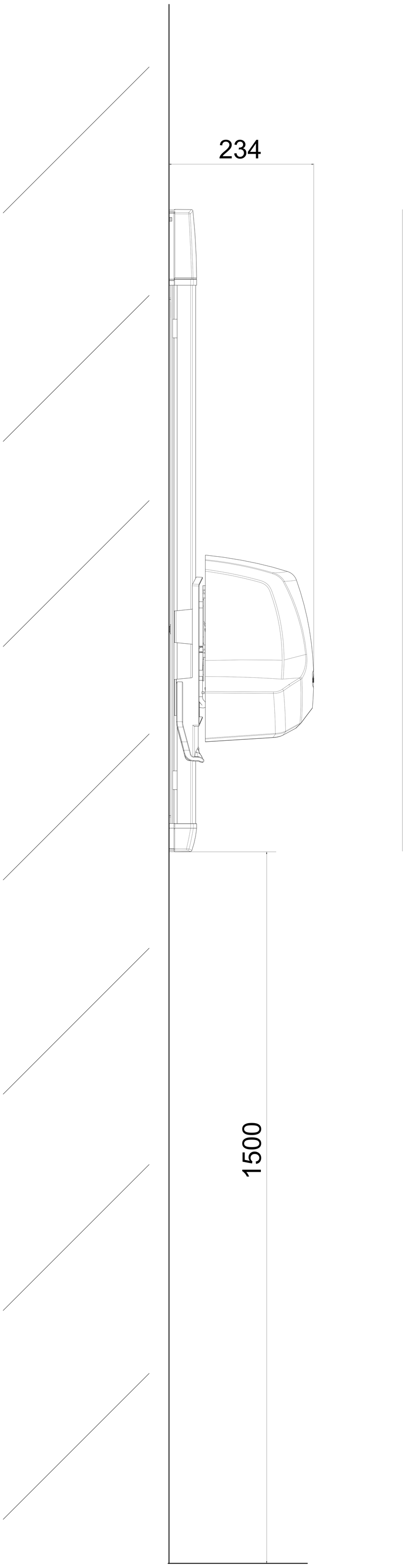
234
1500

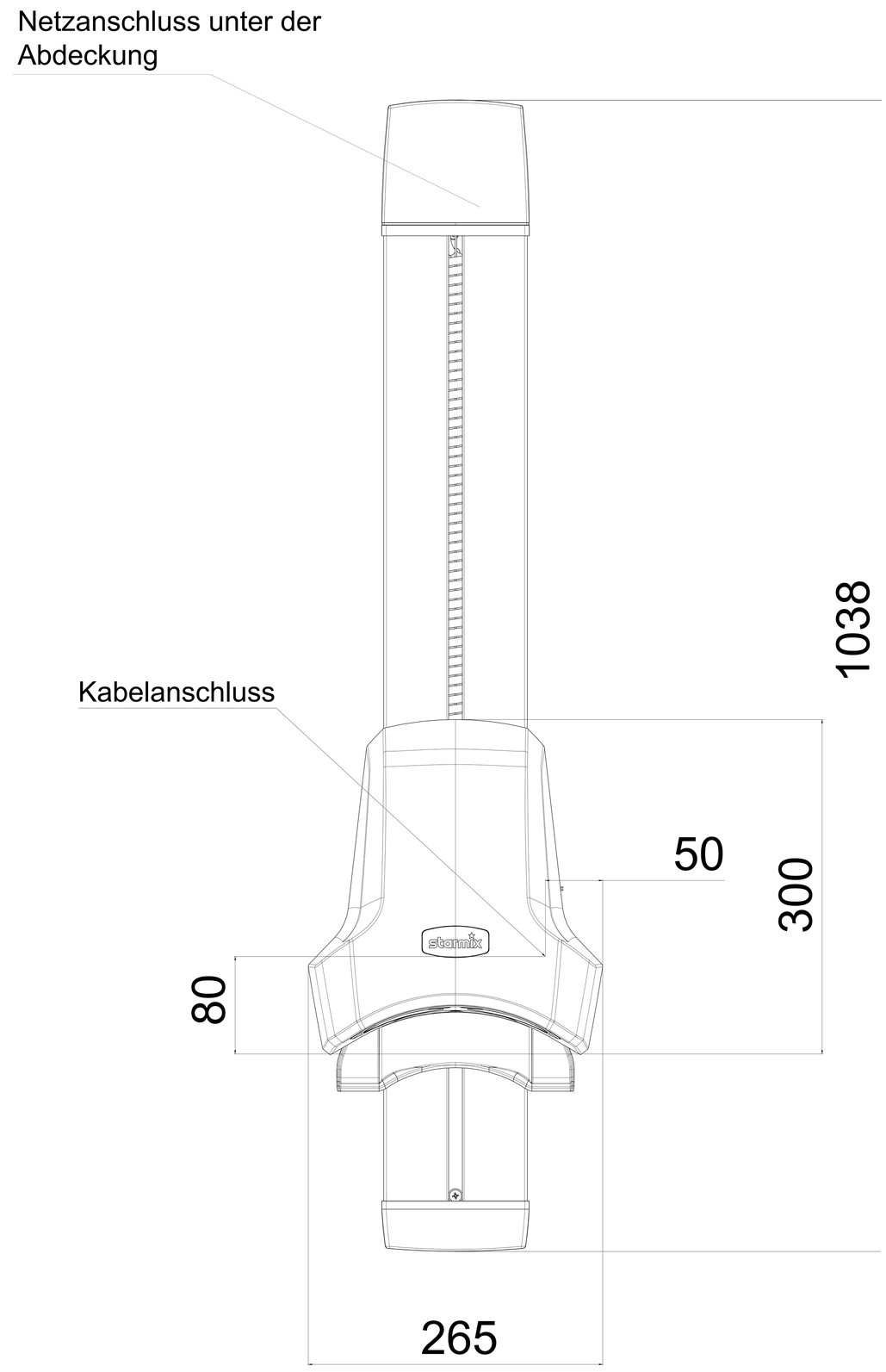
Netzanschluss unter der Abdeckung
Kabelanschluss
1038
50
300
80
265
starmix

Planungs- Montagehilfe TTH 1800 - Serie

a)

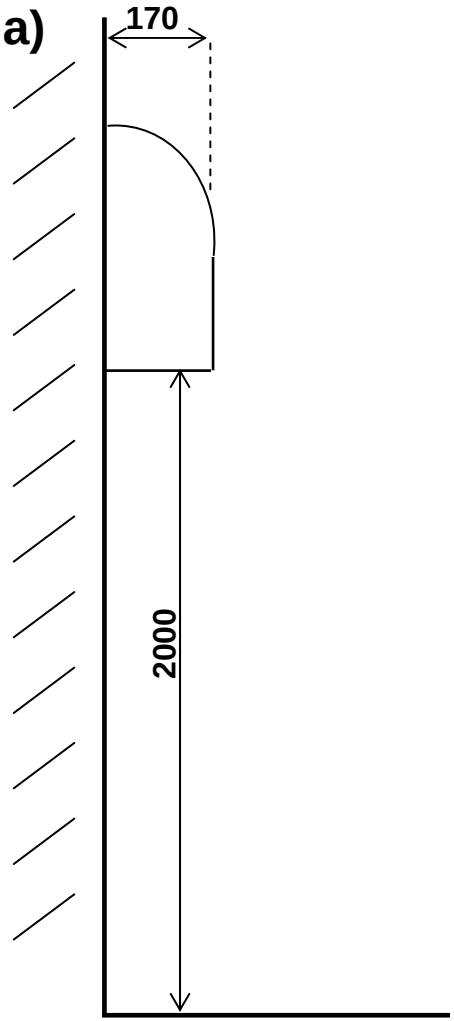

Maßangaben in **mm**

Maßangaben in **mm**

b)

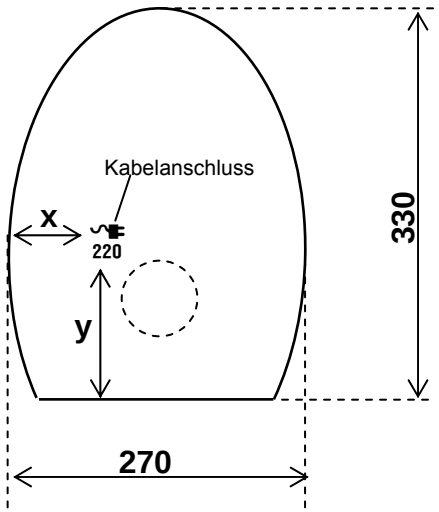

x: 130

y: 30[1] / 66[2]

1) bei Kabelanschluss
2) bei Anschluss an Steckdose

c)

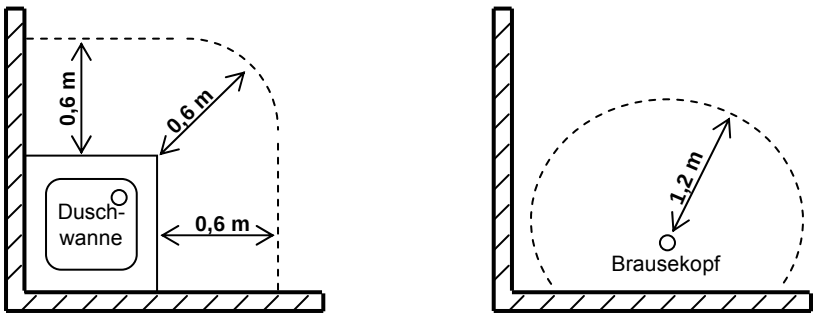

Sicherheitsabstände: 0,6 m um Dusch- und Badewannen, 1,2 m um Brauseköpfe. Steckdosen und Schalter innerhalb dieser Abstände sind zulässig, wenn diese durch FI-Schutzschalter (30 mA) geschützt sind.

ELECTROSTAR GmbH ● Stuttgarter Straße 36 ● D – 73262 Reichenbach/Fils ● Tel.: +49 (0)7153 / 982 – 0 ● Fax: +49 (0)7153 / 982 – 355 ● E-Mail: info@starmix.de ● www.starmix.de